图面产品均符合ROHS标准 "▲"为重点尺寸

序号	日期	ECN	变更内容	变更者

Kinghelm®

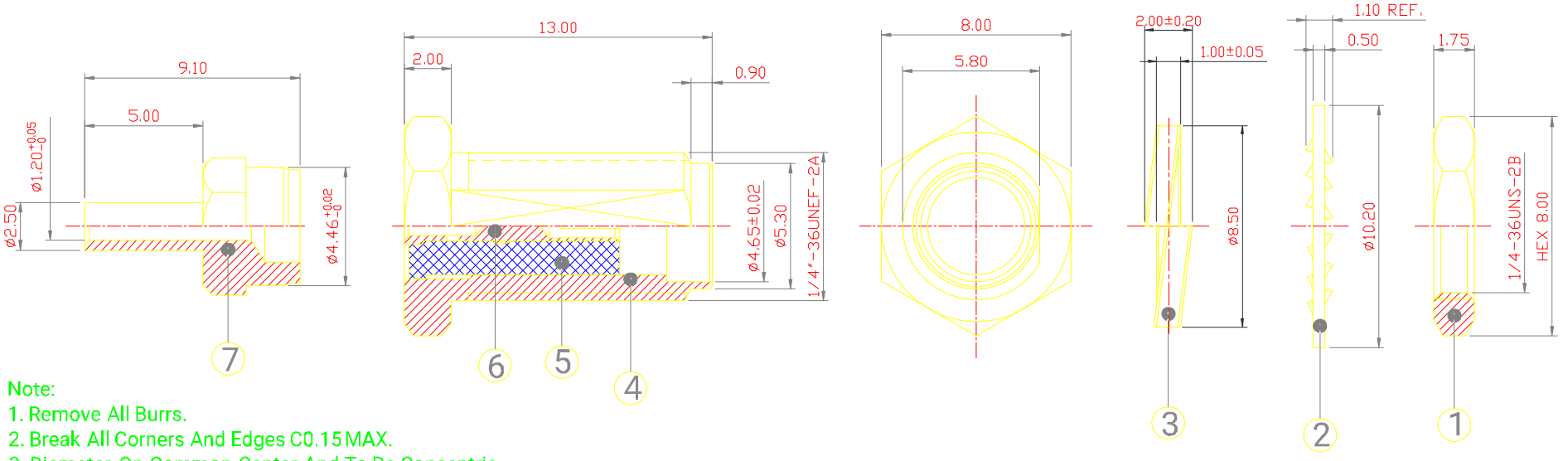

Note:
1. Remove All Burrs.
2. Break All Corners And Edges C0.15 MAX.
3. Diameter On Common Center And To Be Concentric Within 0.1 mm.
4. Impedance : 50 Ω ; Frequency Range : 0-6 GHz ; VSWR : 1.5 Max.
5. Metal Parts Must Be Supplied With Bright Lustrous Finish、Clean & Free From Oil、Grease And Dirt.
6. Temperature range : -40°C - +80°C.
7. Durability : ≥ 500 Cycles.
8. Standard from: MIL-C-39012

序号	名 称	料 号	物料描述	单位	数量
7	后 塞	SMA-RF-001-4	H5.00*9.10 C3604镀1-3U" 金	PCS	1
6	中芯针	SMA-RF-001-3	Ø1.50*9.00 C3604镀3U" 金	PCS	1
5	绝缘体	SMA-RF-001-2	Ø4.40*8.70 白色铁弗龙	PCS	1
4	主 体	SMA-RF-001-1	H8.00*13.00 C3604镀1-3U" 金	PCS	1
3	弹 垫	SMA-RF-001-7	Ø8.60*1.00 黃 銅 镀1-3U" 金	PCS	1
2	内齿华司	SMA-RF-001-5	Ø10.2*0.50 C3604镀1-3U" 金	PCS	1
1	螺 帽	SMA-RF-001-6	H8.00*1.75 C3604镀1-3U" 金	PCS	1

深圳市金航标电子有限公司
SHENZHEN KINGHELM ELECTRON CO.,LTD.

公 差	x. ±0.20 x.x ±0.15 x.xx ±0.10 ANGULAR ±5°	品名规格:	KH-SMAKY-11-Z				
视 图		设 计		料 号	SMA-RF-001		
		审 核		日 期	2022-07-23		
单 位	mm 比 例 1:1	核 准		版 本	A/0	页 码	4/4